第12回 北海道フットサルリーグカップ組合せ・日程

■期日：2023年5月20日(土)、21日(日)
■会場：江別市野幌総合運動公園体育館、札幌市豊平区体育館
■主管：一般社団法人北海道フットサル連盟
※試合時間：20分-10分-20分プレーイングタイム
１回戦のみ15分-7分-15分プレーイングタイム
同点の場合は延長無し、PK方式

■第1日　5月20日(土)

会場	No	開始時間	入館時間	MCM	ピッチアップ	対戦チーム			ピッチ責任者	R1	R2	R3	T.K	記録2名	ボールパーソン
野幌体育館	①	9:30	8:30	8:50	9:10	D.F Evolve釧路	VS	札幌選抜	道連盟	道協会	道協会	道協会	十勝	十勝	ADERIZA
	②	11:15	10:15	10:35	9:55	BONS FUTSAL	VS	S.L DasPeed	道連盟	道協会	道協会	道協会	釧路	釧路	札幌選抜
	③	13:00	12:00	12:20	12:40	Sorpresa十勝	VS	ADERIZA札幌	道連盟	道協会	道協会	道協会	BONS	BONS	DasPeed
	④	15:00	14:00	14:20	14:40	野幌①勝者	VS	野幌②勝者	道連盟	道協会	道協会	道協会	野幌①敗者	野幌①敗者	野幌②敗者
豊平区体育館	①	9:30	8:30	8:50	9:10	Safilva北海道	VS	エスポラーダ	道連盟	道協会	道協会	道協会	D.C旭川	D.C旭川	函館
	②	11:15	10:15	10:35	9:55	北海道大学Esperanza	VS	菅原工務店クレセル	道連盟	道協会	道協会	道協会	Safilva	Safilva	ｴｽﾎﾟﾗｰﾀﾞ
	③	13:00	12:00	12:20	12:40	D.C Asahikawa FC	VS	LEVO函館	道連盟	道協会	道協会	道協会	Esperanza	Esperanza	クレセル
	④	15:00	14:00	14:20	14:40	豊平①勝者	VS	豊平②勝者	道連盟	道協会	道協会	道協会	豊平①敗者	豊平①敗者	豊平②敗者

■第2日　5月21日(日)
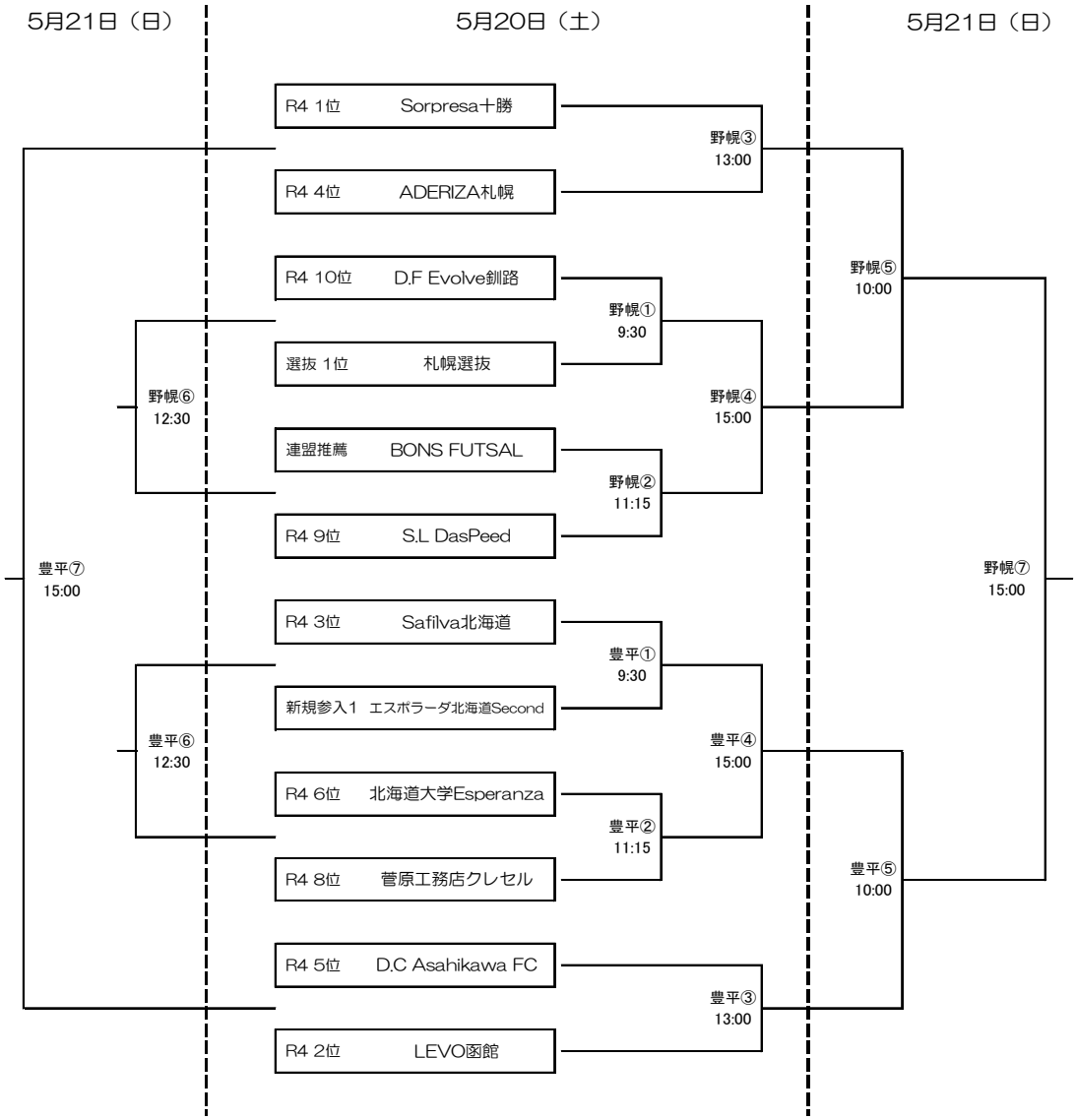
会場	No	開始時間	入館時間	MCM	ピッチアップ	対戦チーム			ピッチ責任者	R1	R2	R3	T.K	記録2名	ボールパーソン
野幌体育館	⑤	10:00	9:00	9:20	9:40	野幌③勝者	VS	野幌④勝者	道連盟	道協会	道協会	道協会	道協会	道連盟	道連盟
	⑥	12:30	11:30	11:50	12:10	野幌①敗者	VS	野幌②敗者	道連盟	道協会	道協会	道協会	道協会	道連盟	道連盟
	⑦	15:00	14:00	14:20	14:40	野幌⑤勝者	VS	豊平⑤勝者	道連盟	道協会	道協会	道協会	道協会	道連盟	道連盟
豊平区体育館	⑤	10:00	9:00	9:20	9:40	豊平④勝者	VS	豊平③勝者	道連盟	道協会	道協会	道協会	道協会	道連盟	道連盟
	⑥	12:30	11:30	11:50	12:10	豊平①敗者	VS	豊平②敗者	道連盟	道協会	道協会	道協会	道協会	道連盟	道連盟
	⑦	15:00	14:00	14:20	14:40	野幌③敗者	VS	豊平③敗者	道連盟	道協会	道協会	道協会	道協会	道連盟	道連盟